ՀԻՄՆԱՅԻՆ ՀԵԾԱՆ ՀՀ-7

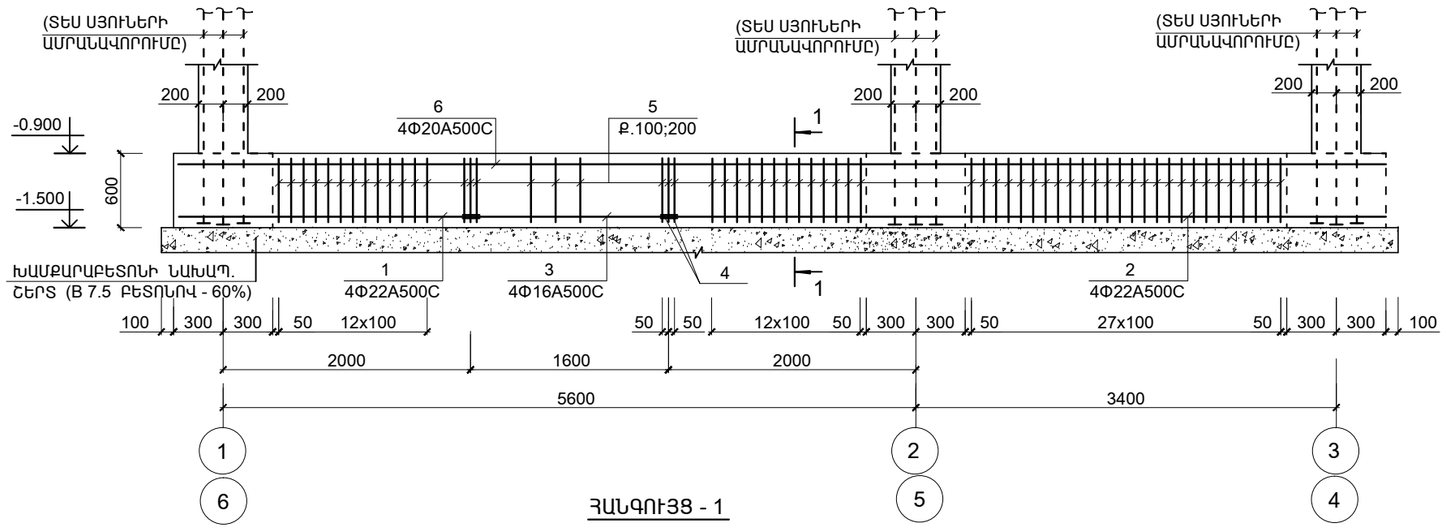

1 - 1

ՀԻՄՆԱՅԻՆ ՀԵԾԱՆ ՀՀ-7

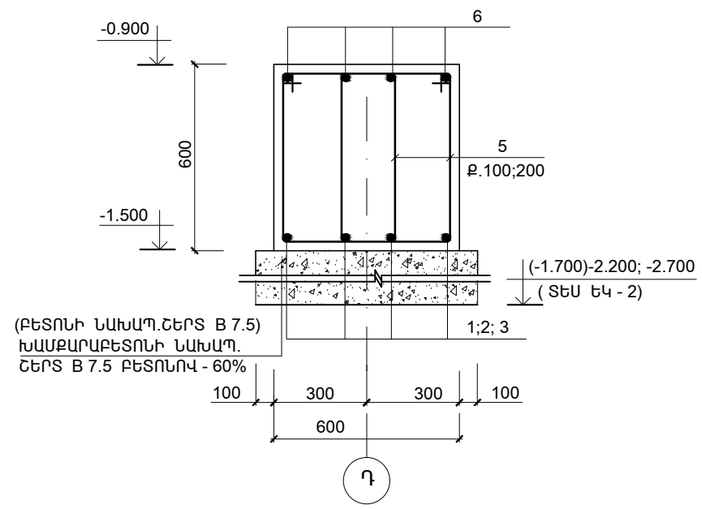

ՀԱՆԳՈՒՅՑ - 1

(ԵՐԿԱՅՆԱԿԱՆ ԱՄՐԱՆՆԵՐԻ ԾԱՅՐԱԿՑՄԱՆ ՀԱՆԳՈՒՅՑ)

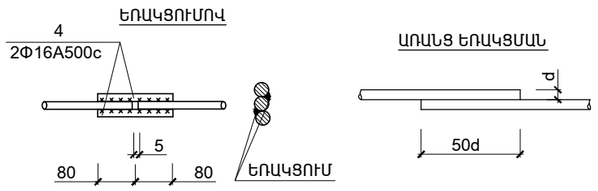

ՈՐՄՆԱԽԱՐԻՍԽ

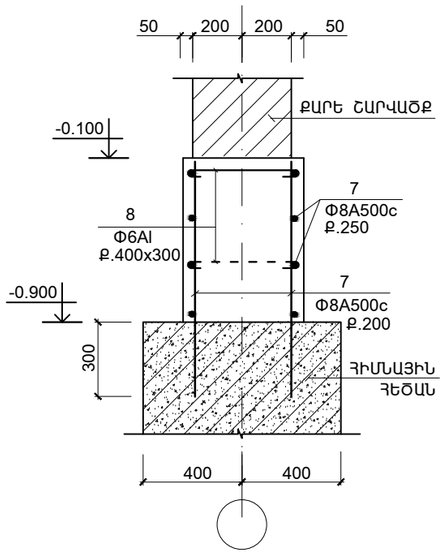

ՏԱՐՐԵՐԻ ՄԱՍՆԱՑՈՒՑԱԿ

ԴԻՐՔ	ԷՍՔԻԶ
5	465; 550; 650; 365
8	450; 50; 50

ՄԱՍՆԱԳԻՐ

ԴԻՐՔ	ՆՇԱՆԱԿՈՒՄԸ	ԱՆՎԱՆՈՒՄԸ		ՔԱՆ.	ՔԱՇԸ ՄԻԱՎՈՐԻ ԿԳ.	ԾԱՆՈԹ. ԸՆԴ. ԿԳ.
	ՄԻԱՁՈՒՅԼ Ե.Բ ԷԼ_ԵՐ					
		ՀԻՄՆԱՅԻՆ ՀԵԾԱՆ ՀՀ-7				
1	ГОСТ Р 52544-2006	Φ22 A500C	L = 2380	4	7.14	28.6
2	-"-	Φ22 A500C	L = 5780	4	17.34	69.4
3	-"-	Φ16 A500C	L = 1600	4	2.53	10.1
4	-"-	Φ16 A500C	L = 160	16	0.25	4.0
6	-"-	Φ20 A500C	L = 9750	4	24.1	96.4
5	-"-	Φ8 A-IC	L = 2030	140	0.81	113.4
	ՆՅՈՒԹԸ՝	ԲԵՏՈՆ B25				3.4 (Մ³)
		ՈՐՄՆԱԽԱՐԻՍԽ				
7	ГОСТ Р 52544-2006	Φ8 A500C	L ԸՆ = 1710.0 մ	--	675.0	675.0
8	-"-	Φ6 A-IC	L = 550	450	0.122	55.0
	ՆՅՈՒԹԸ՝	ԲԵՏՈՆ B15				36.5 (Մ³)

ՄԵՏԱՂԻ ԾԱԽՍԻ ԱՄՓՈՓԱԳԻՐԸ ՄԵԿ ԷԼ-ՏԻ ՀԱՄԱՐ ; ԿԳ

ԷԼ - ՏԻ ՄԱԿՆԻՇԸ	ԱՄՐԱՆԱՅԻՆ ՏԱՐՐԵՐ								ԸՆԴ. ԾԱԽՍԸ
	ԱՄՐԱՆԻ ԴԱՍԸ								
	A-IC			A500C					
	ГОСТ Р 52544-2006								
	Φ6	Φ8	ԸՆԴ.	Φ8	Φ16	Φ20	Φ22	ԸՆԴ.	
ՀՀ - 7	--	113.4	113.4	--	14.1	96.4	98.0	208.5	321.9
ՈՐՄՆԱԽԱՐԻՍԽ	55.0	--	55.0	675.0	--	--	--	675.0	730.0

ԽԱՄՔԱՐԱԲԵՏՈՆԻ ՆԱԽԱՊԱՏՐԱՍՏԱԿԱՆ ՇԵՐՏԻ ՆԵՐՔԵՎԻ ՆԻՇԸ ՆԱՅԵԼ ՀԻՄՔԵՐԻ ՀԱՏԱԿԱԳԻԾԸ (ԹԵՐԹ ԵԿ-2)

ՆԱԽԱԳԾ.	ԱՂԱՋԱՆՅԱՆ Լ.		
ՊԱՇՏՈՆ	ԱԶԳԱՆՈՒՆ	ՍՏՈՐԱԳՐ.	

ՇՐՋԱԳՐԻ ԱՌԱՋԱԴՐԱՆՔ՝ TGQ-09

ՎԱՐԴԱՁՈՐԻ ՄԱՆԿԱՊԱՐՏԵԶԻ ԿԱՌՈՒՑՄԱՆ ՀԱՄԱՐ ԱՆՀՐԱԺԵՇՏ ՆԱԽԱԳԾԱՅԻՆ ԱՇԽԱՏԱՆՔՆԵՐ

ԿՈՆՍՏՐՈՒԿՏՈՐԱԿԱՆ ՄԱՍ

ՓՈՒԼ	ԹԵՐԹ	ԹԵՐԹԵՐ
ԱՆ	ԵԿ-11	48

ՀԻՄՆԱՅԻՆ ՀԵԾԱՆ ՀՀ-7

ՃԱՐՏԱՐԱՊԵՏԱԿԱՆ ԷՎՐՈՍ ՍՊԸ ENGINEERING EVROS LLC